Rallyestall Hochschule Esslingen

#become our sponsor

HOCHSCHULE ESSLINGEN
RALLYESTALL
Unterwegs für ANDERE

Hochschule Esslingen
University of Applied Sciences

“

Oldtimer sind nicht nur Autos, sie sind Zeitkapseln, die die Geschichte der Automobilentwicklung und des Designs konservieren. Sie inspirieren junge Menschen und lehren sie, die Vergangenheit zu schätzen, während sie die Zukunft gestalten.

[…]

Jay Leno

Rallyestall Esslingen Timeline

Oktober 2018

Gründung des Rallyestall Esslingen unter dem Motto "Unterwegs für Andere"

März 2018

Europa Orient Rallye

Februar 2022

4L-Trophy

September 2023

Jupiter Flash

Der Rallye-Stall: Leidenschaft, Bildung und Gemeinnützigkeit

Technische Bildung: Selbständiges Schrauben und Restaurieren von Oldtimern vermittelt Studierenden praxisnahe technische Fähigkeiten.

Die Liebe zum Altblech: Wir geben unsere Begeisterung für Oldtimer an die junge Generation weiter, inspirieren sie und bewahren kulturelles Erbe.

Gemeinnützigkeit: Der Rallye-Stall sammelt Spenden für soziale Zwecke, unterstützt Projekte und leistet einen positiven Beitrag zur Gesellschaft.

Ihre Unterstützung hilft uns, unsere Ziele zu erreichen und Bildung, Kultur und Gemeinnützigkeit zu fördern.

Werden Sie unser Sponsor für die Saison 2024

Wählen Sie aus einem oder mehreren unserer folgenden Sponsoringpaketen

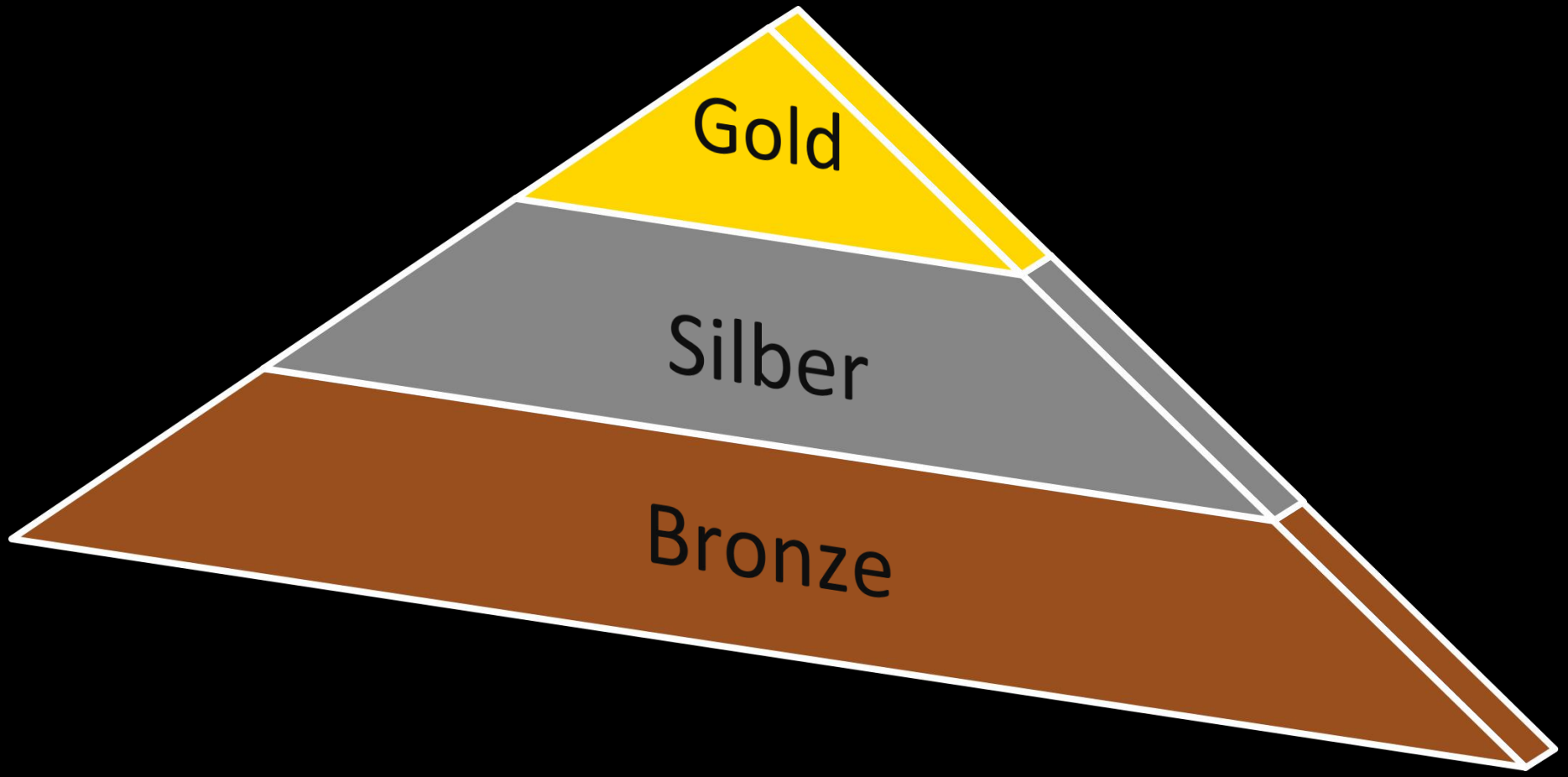

Angebot 1: Bronze-Sponsoring Citroen 2CV

- Logo (150x100mm) des Sponsors auf den Fahrer- und Beifahrer Türen,

- Erwähnung des Sponsors in unseren Social-Media-Beiträgen vor und während der Rallyes.

- Sichtbarkeit des Sponsors auf unserer Website und in Pressemitteilungen.

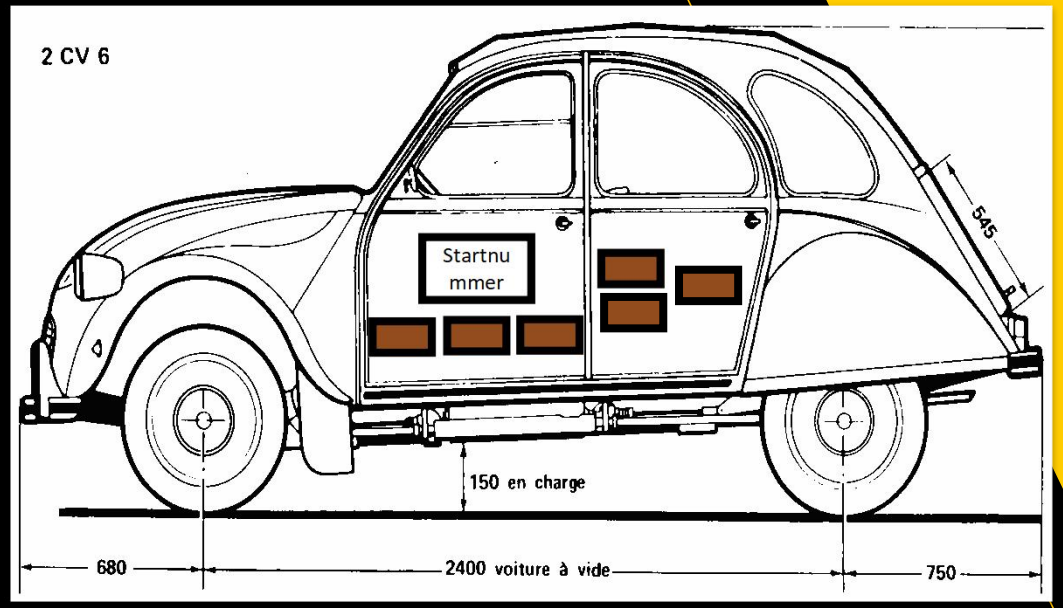

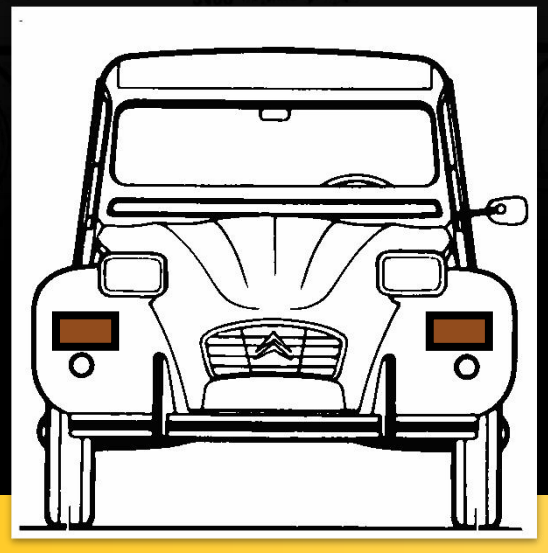

Ab 300€

Angebot 1: Bronze-Sponsoring Renault R4

- Logo (150x100mm) des Sponsors auf den Fahrer- und Beifahrer Türen und Heckklappe

- Erwähnung des Sponsors in unseren Social-Media-Beiträgen vor und während der Rallyes.

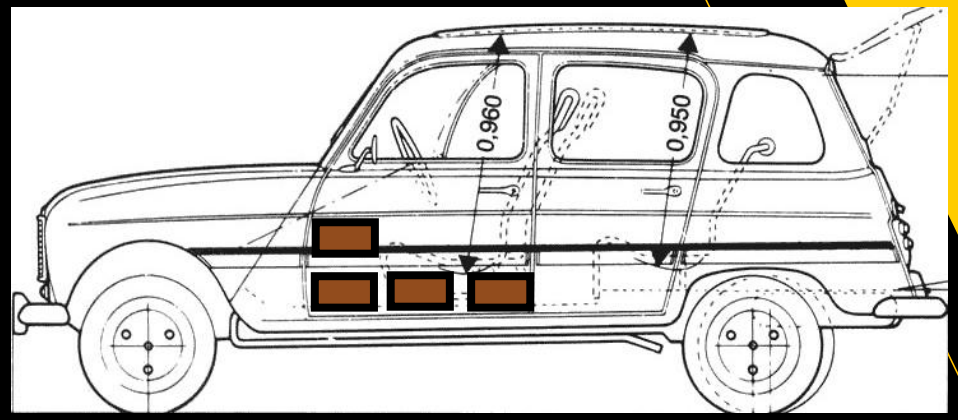

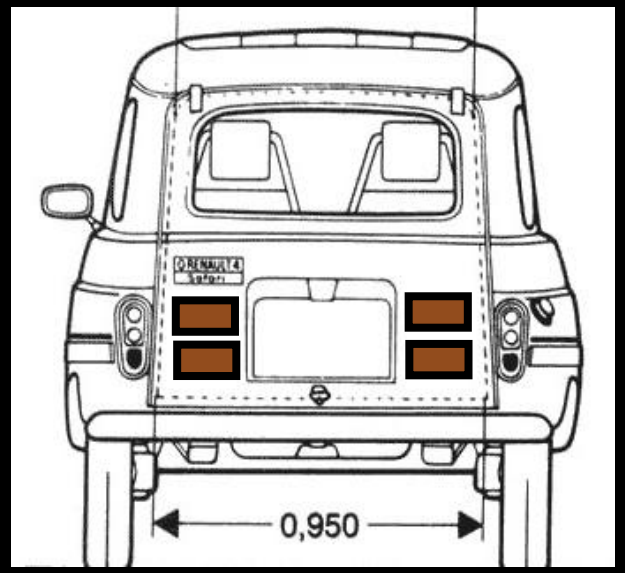

Ab 300€

Angebot 2: Silber-Sponsoring Citroen 2CV

- Logo (300x200mm) des Sponsors auf der Motorhaube und den hinteren Kotflügeln des Fahrzeugs.,

- Erwähnung des Sponsors in unseren Social-Media-Beiträgen während der Rallyes.

- Sichtbarkeit des Sponsors auf unserer Website, in Pressemitteilungen und in gedruckten Rallye-Programmen

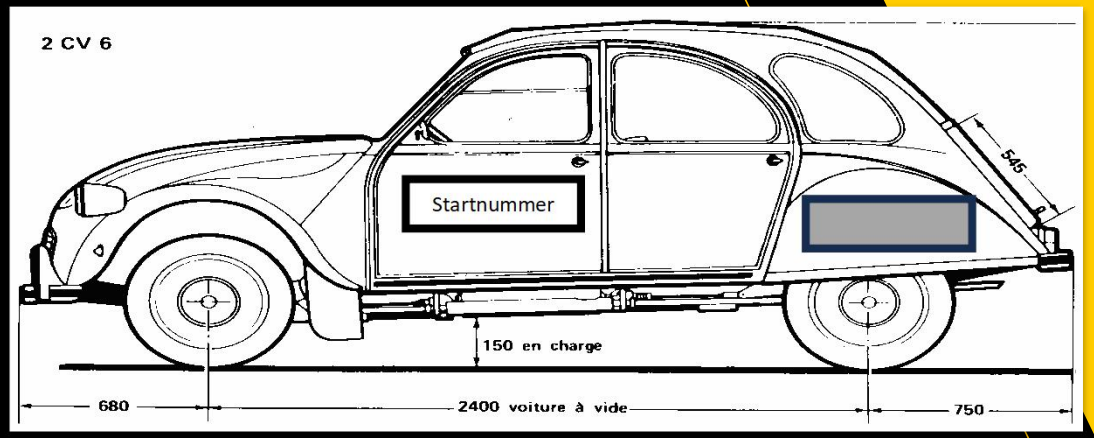

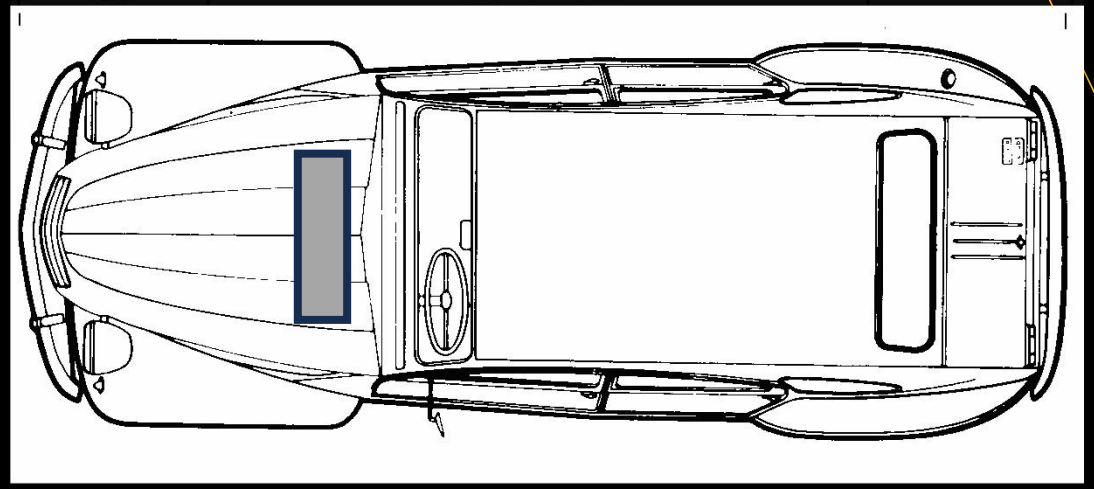

Ab 700€

Angebot 2: Silber-Sponsoring Renault R4

- Logo (ca 300x200mm) des Sponsors auf der Motorhaube und den hinteren Kotflügeln des Fahrzeugs

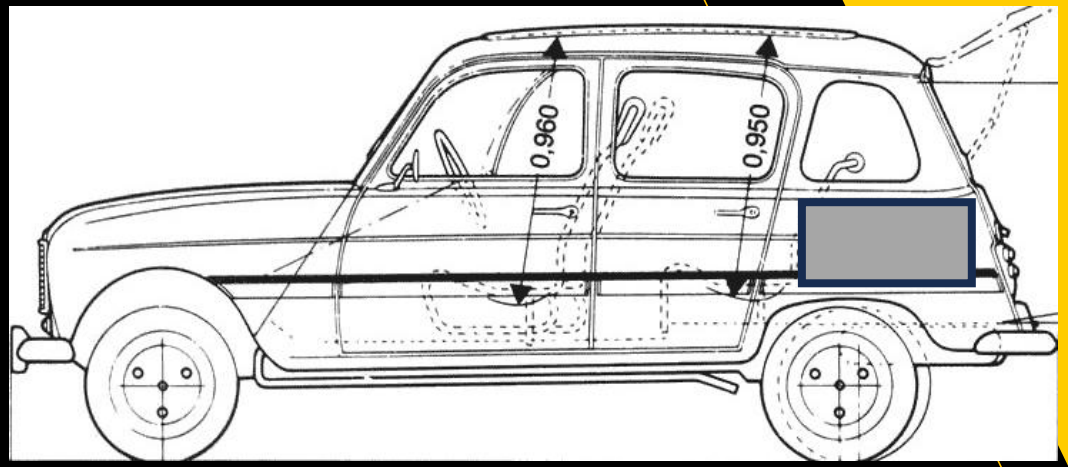

- Erwähnung des Sponsors in unseren Social-Media-Beiträgen während der Rallyes.

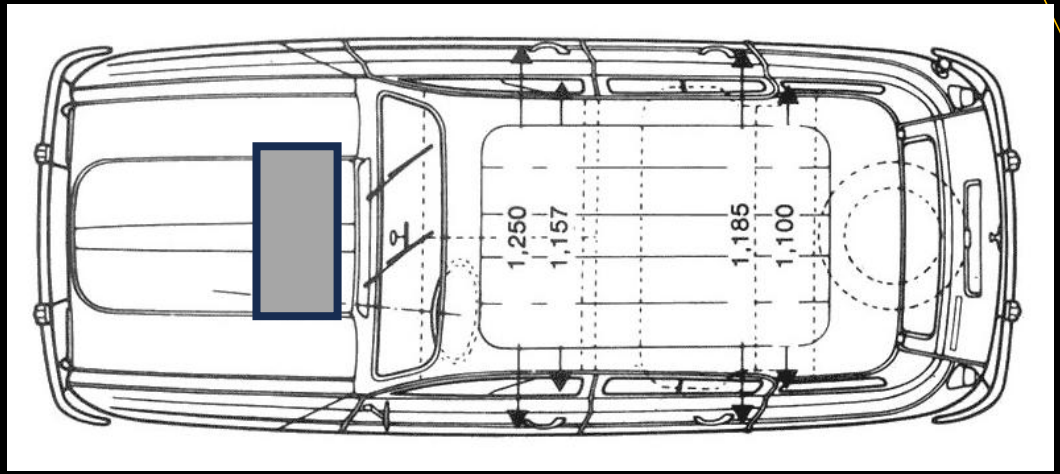

- Sichtbarkeit des Sponsors auf unserer Website, in Pressemitteilungen und in gedruckten Rallye-Programmen

Ab 700€

Angebot 3: Gold-Sponsoring Citroen 2CV

- Logo (ca. 500x300mm) des Sponsors auf der Motorhaube und Kofferraumdeckel
- Erwähnung des Sponsors in unseren Social-Media-Beiträgen vor und während der Rallyes.
- Sichtbarkeit des Sponsors auf unserer Website, in Pressemitteilungen, in gedruckten Rallye-Programmen und auf unseren Teamkleidungen.
- Logo des Sponsors auf unserem Team-Banner.

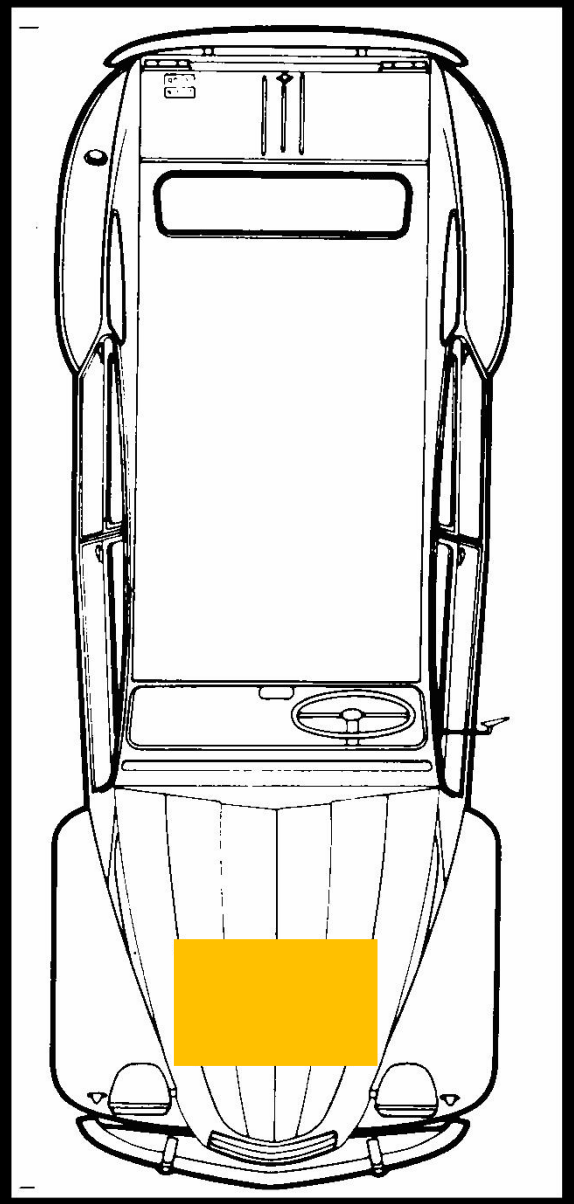

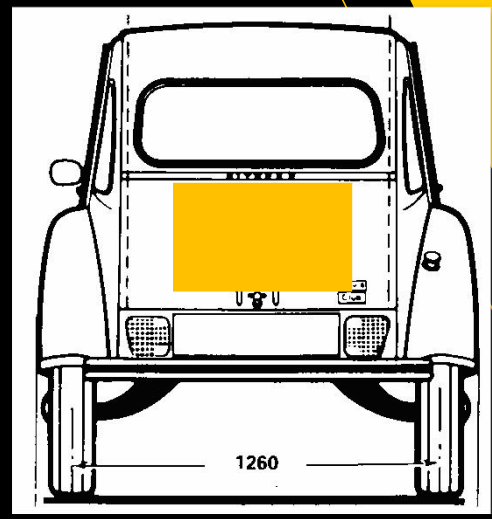

Ab 1000€

Angebot 3: Gold-Sponsoring Renault R4

- Logo (ca. 500x300mm) des Sponsors auf der Motorhaube und Fondtüren

- Titelsponsor des Rallyestall Esslingen

- Sichtbarkeit des Sponsors auf unserer Website, in Pressemitteilungen, in gedruckten Rallye-Programmen und auf unseren Teamkleidungen.

- Logo des Sponsors auf unserem Team-Banner.

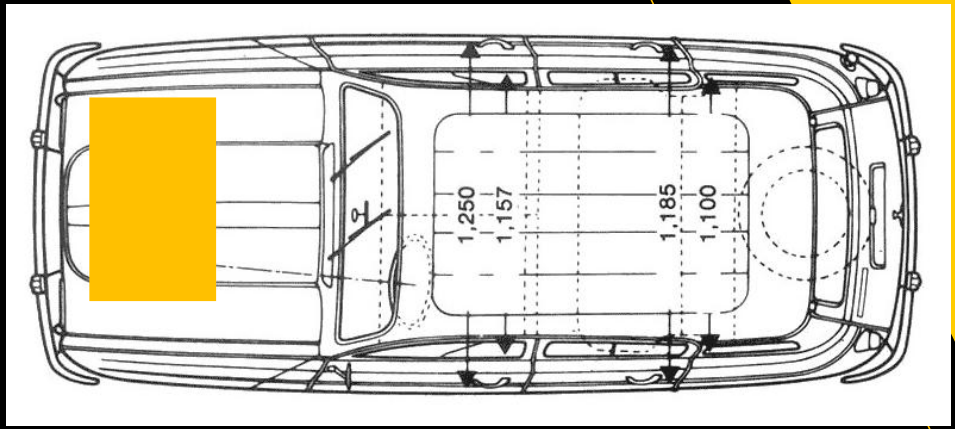

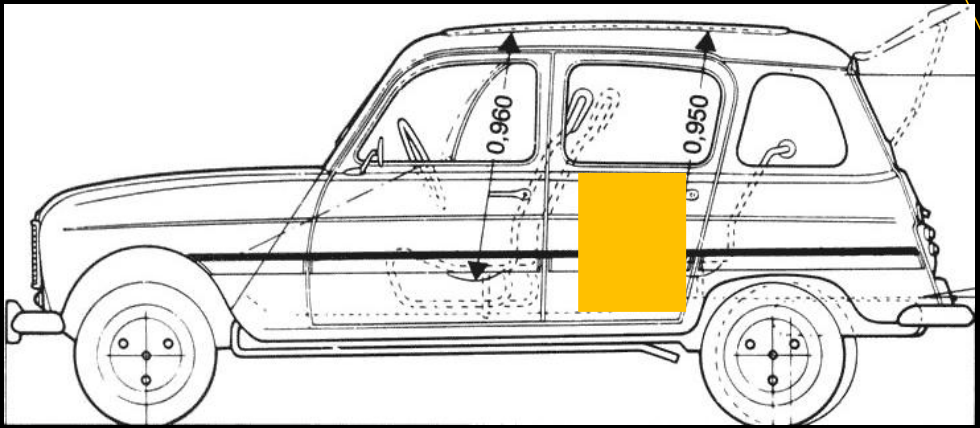

Ab 1000€

Wir freuen uns auf Ihre Unterstützung!

Ihr Rallyestall Esslingen Team

https://www.rallye-stall.de
rallyestall.hsesslingen@gmail.com
rallyestall